Beghelli

LOGICA SICURO 24/230

Scheda apparecchio

Beghelli 17230 MODULO INGRESSO S230 S24 230V DIN

Modulo con 8 ingressi per l'integrazione fra illuminazione d'emergenza e l'illuminazione ordinaria. Consente il monitoraggio e l'attivazione selettiva di parti dell'impianto. 3 ingressi per il monitoraggio di presenza rete ordinaria, 5/8 ingressi per l'attivazione da rete o in emergenza di linee o apparecchi. Controllo: contatto isolato - Montaggio su modulo DIN
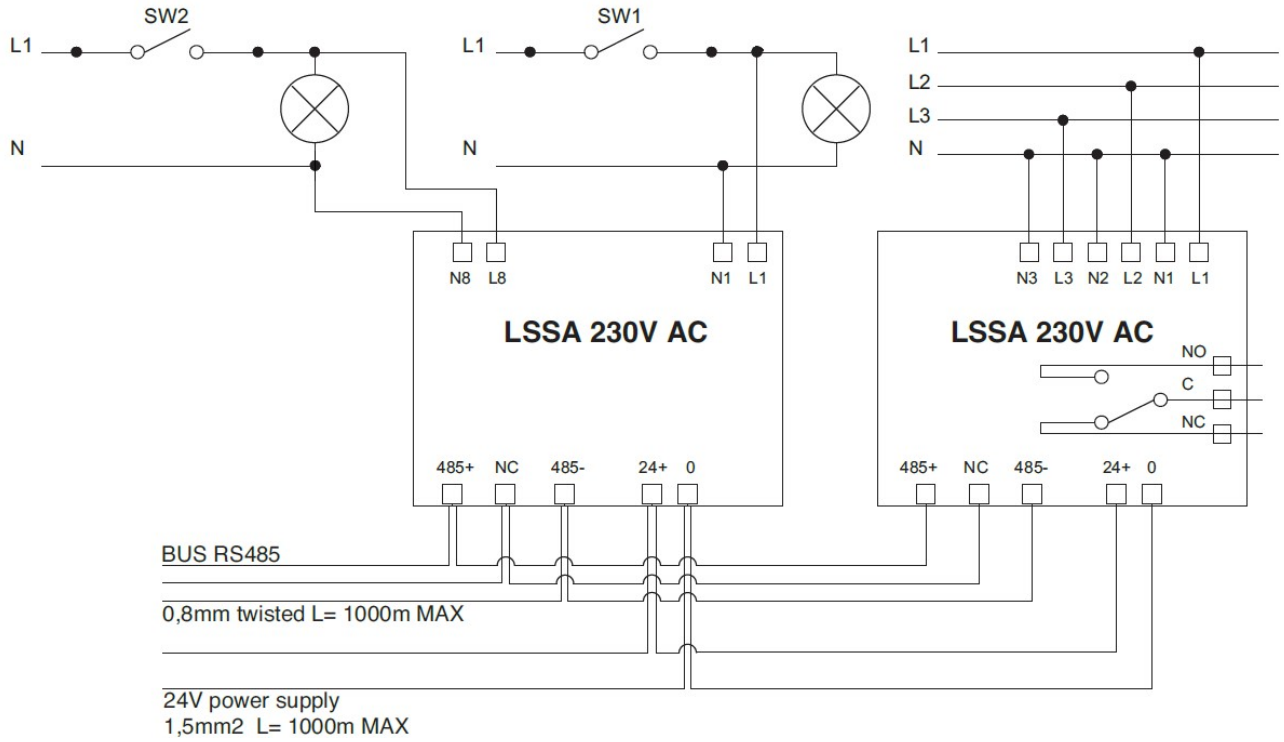
GRADO DI PROTEZIONE:	IP21
CORPO:	materiale plastico autoestinguente
CLASSE ISOLAMENTO:	II
CANALI CONTROLLATI:	8
INGRESSI CONTROLLO RETE:	3 >195V - ON <138V – OFF
INGRESSI CONTROLLO ILLUMINAZIONE:	5/8
ALIMENTAZIONE (Vdc):	24
BUS DATI:	RS485
DIMENSIONI:	Largh. 54 x Altez. 110 x Prof. 60
MODULI DIN:	3
COLORE:	grigio chiaro RAL 7035
TEMPERATURA AMBIENTE (°C):	- 10 / + 35